ՀԻՄՆԱՅԻՆ ՀԵԾԱՆ ՀՀ-5

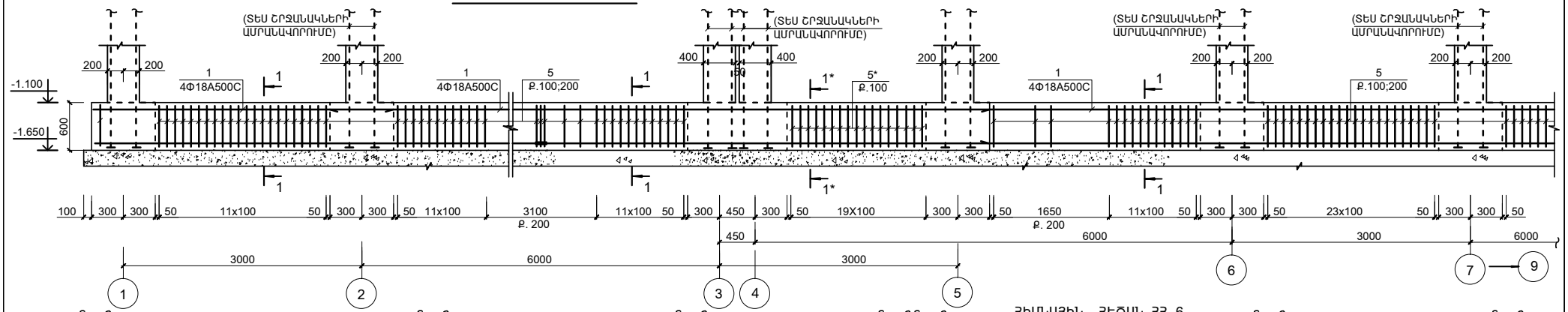

ՀԻՄՆԱՅԻՆ ՀԵԾԱՆ ՀՀ-6

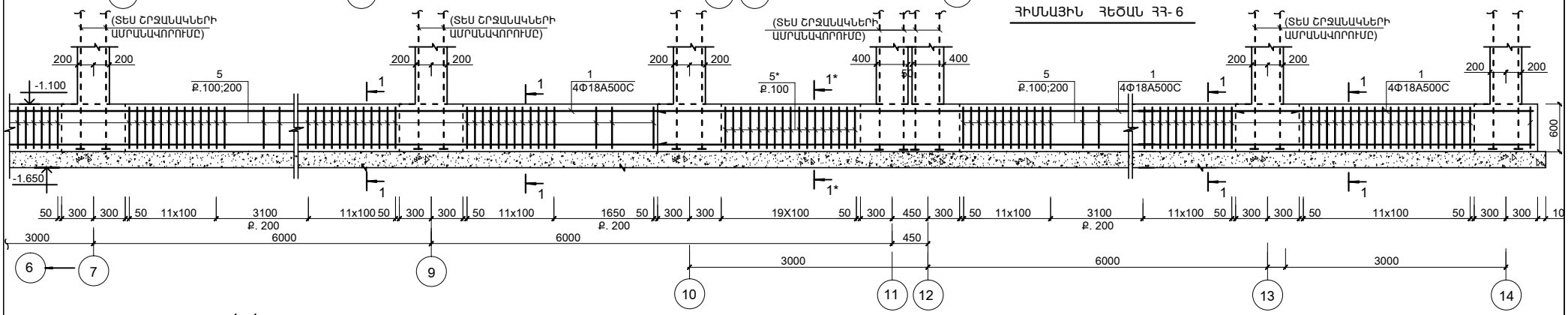

1 - 1

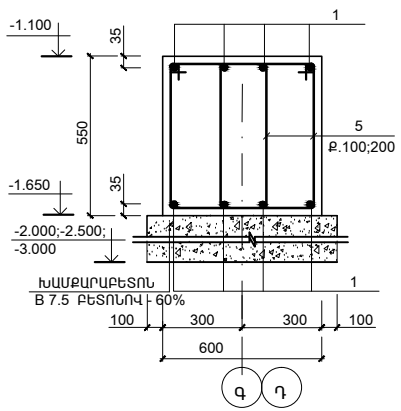

1* - 1*

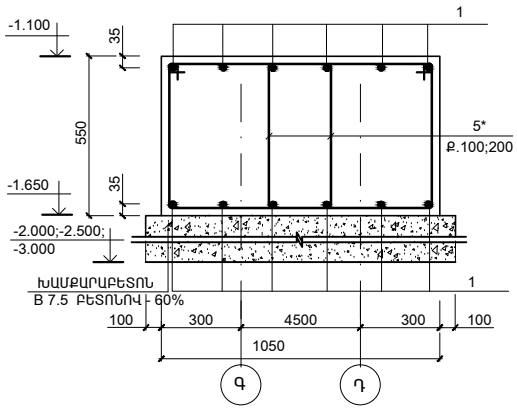

1. ՆԵՐՔԵՎԻ ԳՈՏՈՒ ԵՐԿԱՅՆԱԿԱՆ ԱՄՐԱՆԱՁՈՂԵՐԸ՝ ԾԱՅՐԱԿՑԵԼ ԹՈՒՉՔԻ ԵՐԿԱՐՈՒԹՅԱՆ ՄԻՋԱՆԿՅԱԼ ՀԱՏՎԱԾԱՄԱՍՈՒՄ (Լ/3-ԻՑ ՈՉ ՊԱԿԱՍ)
   ՎԵՐԻՆ ԳՈՏՈՒ ԵՐԿԱՅՆԱԿԱՆ ԱՄՐԱՆԱՁՈՂԵՐԸ՝ ԾԱՅՐԱԿՑԵԼ ԹՈՒՉՔԻ ՀԵՆԱՐԱՆՆԵՐՈՒՄ
2. ԽԱՄՔԱՐԱԲԵՏՈՆԻ ՆԱԽՊԱՏՐԱՍՏԱԿԱՆ ՇԵՐՏԻ ՆԵՐՔԵՎԻ ՆԻՇԸ ՆԱՅԵԼ ՀԻՄՔԵՐԻ ՀԱՏԱԿԱԳԻԾԸ (ԹԵՐԹ ԵԿ-3)
3. ՍՈՒՅՆ ԹԵՐԹԸ ՆԱՅԵԼ ԹԵՐԹ ԵԿ-11 ՀԵՏ ՀԱՄԱՏԵՂ:

ԾՐԱԳՐԻ ԱՌԱՋԱԴՐԱՆՔ՝ TAT-04				ԴԱՇՏԱՔԱՐԻ ՄԱՆԿԱՊԱՐՏԵԶԻ ԿԱՌՈՒՑՈՒՄ		
				ԿՈՆՍՏՐՈՒԿՏՈՐԱԿԱՆ ՄԱՍ	ՓՈՒԼ	ԹԵՐԹ	ԹԵՐԹԵՐ
					ԱՆ	ԵԿ-9	34
ՆԱԽԱԳԾ.	ԱՂԱՋԱՆՅԱՆ Լ.			ՀԻՄՆԱՅԻՆ ՀԵԾԱՆ ՀՀ-5	INTER energia	ԻՆՏԵՐ էներգիա ՍՊԸ
ՊԱՇՏՈՆ	ԱԶԳԱԼՈՒՆ	ՍՏՈՐԱԳՐ.				